Артикул №	**3016**
Стандарт	**СТП**
Режущий материал	**PKD**
Покрытие	○
Тип	**PF 1000 G**
Направление резания	**правое**
Группа скидок	**110**
Техническая информация на стр.	

NEW

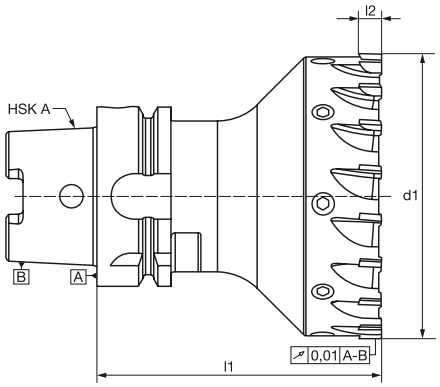

d1	HSK-A	l1	l2	Z	Код №	Цена/шт. в ЕВРО
мм		мм	мм			
32,000	63	100,00	8,00	8	32,000	●
40,000	63	100,00	8,00	10	40,000	●
50,000	63	100,00	8,00	12	50,000	●
63,000	63	100,00	8,00	14	63,000	●
80,000	63	100,00	8,00	16	80,000	●
100,000	63	100,00	8,00	18	100,000	●
125,000	63	100,00	8,00	22	125,000	●

○ без покрытия ◐ обработка паром ◓ азотирование ленточек ● азотирование ● золотисто-коричневое Ⓐ TiAlN ⓐ TiAlN nanoA Ⓐ TiAlN SuperA